UNITY STOMATOLOGICZNE

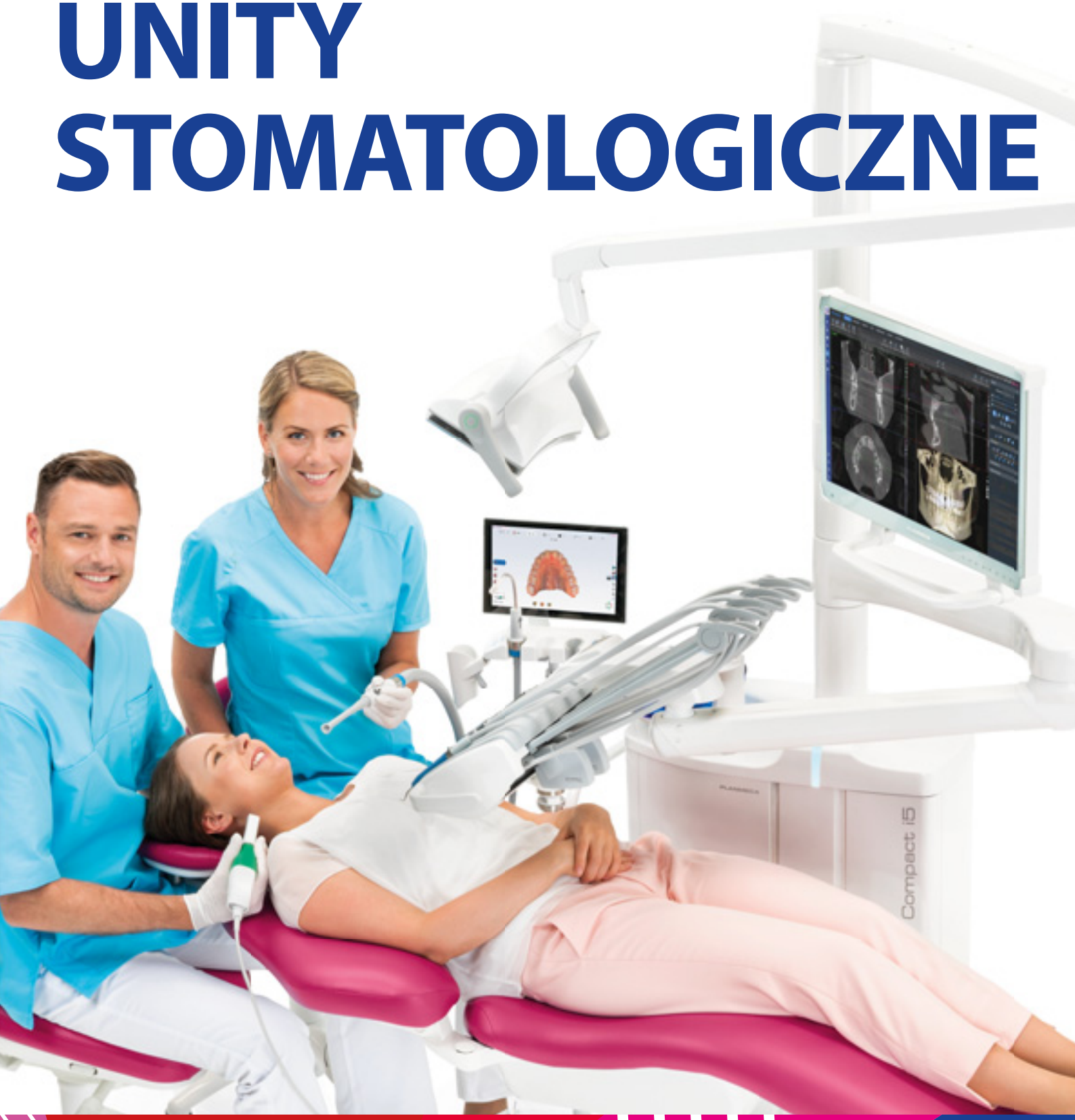

POLSKI

PLANMECA

Unity stomatologiczne PLANMECA - stworzone dla lepszej opieki nad pacjentem 4

Zrelaksowany pacjent 6

Łatwy dostęp i komfort podczas konsultacji 8

Idealna ergonomia 10

Wytrzymałość 12

Wszystko zawarte w szczegółach 14

Wyróżnij się kolorem 16

Kontrola infekcji to priorytet 18

Lepsze funkcjonowanie na co dzień przy pomocy informacji 20

Wybierz dla siebie najlepszego asystenta 22

Planmeca Sovereign® Classic 24

Prawdziwa zdolność adaptacji 26

Planmeca Compact™ i5 28

Kompaktowy, ale potężny 30

Planmeca Compact™ i Classic 32

Planmeca Compact™ i3 34

Planmeca Chair™ 36

Specyfikacja techniczna 38

Porównanie 43

Wyjątkowa jakość i ergonomiczność

Kilka słów od Prezesa

"Mam przyjemność przedstawić Państwu naszą wyjątkową ofertę unitów stomatologicznych - łączących najlepszą ergonomię z wyjątkowym komfortem pacjenta. Jestem naprawdę dumny z naszych innowacyjnych produktów, już od pół wieku ściśle współpracujemy ze stomatologami, aby stworzyć pionierskie unity stomatologiczne, które wyznaczają nowe standardy w naszej dziedzinie.

Tym, co nas wyróżnia, jest rozwój i produkcja wszystkich kluczowych produktów w Finlandii, co zapewnia niezrównaną jakość oraz precyzję na każdym etapie całego procesu. Naszym celem jest zadbanie o to, aby Wasza praca była zarówno bezpieczniejsza, jak i przyjemniejsza, a także aby pacjenci otrzymali leczenie na najwyższym poziomie.

Nasz pracujący z zaangażowaniem zespół specjalistów od badań i rozwoju poszukuje zawsze najlepszej jakości dopasowanej do Waszych potrzeb. Dlatego z ogromną radością zapraszam do zapoznania się z naszą ofertą unitów stomatologicznych. Na pewno znajdziecie coś dla siebie!".

Heikki Kyöstilä
Prezes i założyciel
Planmeca Group

Unity stomatologiczne PLANMECA - stworzone dla lepszej opieki nad pacjentem

Znane ze swojego wyglądu wytrzymałości i technicznego sprytu, unity stomatologiczne Planmeca zostały zaprojektowane z myślą zarówno o zespole stomatologicznym, jak i o pacjentach. Rozwój produktów zawsze opiera się na czterech podstawowych wartościach: ergonomii, bezpieczeństwie, komforcie i estetyce. Trzymając się tych wyznaczników we wszystkim co robimy, byliśmy w stanie stworzyć rozwiązania, które pozwalają dentystom skupić się na zapewnieniu najlepszej opieki nad pacjentem, podczas gdy technologia zajmuje się resztą. Zapraszamy do odkrywania wyjątkowych cech, które są wspólnym mianownikiem wszystkich naszych unitów stomatologicznych.

Zrelaksowany pacjent

Nasze wyjątkowe innowacje sprawiają, że podczas zabiegu pacjent czuje się komfortowo i jest zrelaksowany, a to z kolei ułatwia Ci pracę. Po odpowiednim ustawieniu nasze unity stomatologiczne pozwolą Ci skupić się na zapewnieniu najwyższej jakości leczenia.

Komfortowy design

Ergonomiczny fotel

Kształt fotela dentystycznego jest idealnie dopasowany do kształtu ludzkiego ciała i zapewnia wygodne i solidne oparcie. Nasze unity można dodatkowo wyposażyć w podłokietniki.

Bezkonkurencyjny komfort pacjenta

Tapicerka Planmeca **Ultra Relax™** reaguje na wagę i temperaturę ciała pacjenta, zapewniając najwyższy komfort. Ma to szczególne znaczenie w przypadku dłuższych zabiegów. Wygodne ułożenie sprawia, że pacjent jest zrelaksowany, a Ty możesz skupić się całkowicie na zabiegu.

Łatwy dostęp i komfort podczas konsultacji

Nasze unity stomatologiczne zapewniają łatwy dostęp dla pacjentów w każdym wieku i różnym rozmiarze oraz zapewniają wygodną pozycję siedzącą podczas konsultacji i badania.

Łatwe wejście/zejście

Składane oparcie nóg ułatwia pacjentowi wejście na fotel i zejście z niego, co jest szczególnie istotne w przypadku osób starszych lub niepełnosprawnych. Aby dodatkowo ułatwić wejście/zejście, fotel można dodatkowo wyposażyć w obrotowe podłokietniki.

Konsultacja i kontakt wzrokowy

Nasze unity stomatologiczne umożliwiają wstępną konsultację w wygodnej pozycji siedzącej przy zachowaniu kontaktu wzrokowego. Dzięki temu pacjent jest zrelaksowany i łatwo jest zdobyć jego zaufanie. Elementy, które mogłyby łatwo rozproszyć pacjenta (np. konsola z narzędziami), znajdują się poza zasięgiem jego wzroku.

Idealna ergonomia

Ściśle współpracujemy z dentystami, aby znaleźć najlepsze sposoby zapewnienia maksymalnego komfortu i wyjątkowej jakości leczenia. Nasze unity stomatologiczne umożliwiają pracę na dwie lub cztery ręce - dzięki czemu praca jest łatwiejsza i bardziej wydajna.

Wspieranie ergonomicznego przepływu pracy

Nasze unity stomatologiczne zostały zaprojektowane tak, aby codzienna praca była prostsza i mniej stresująca. Zawieszony na bloku sanitarnym fotel ze zwężonym oparciem i małą podstawą bloku zapewnia doskonały dostęp do obszaru zabiegowego, umożliwiając utrzymanie ergonomicznej pozycji roboczej przez cały dzień. Płynne ruchy ramion podających pozwalają wybrać preferowaną pozycję roboczą, a idealnie wyważone ramiona instrumentów gwarantują ergonomiczne ich wykorzystanie.

Pozycja robocza do wyboru - doskonała zdolność adaptacji

- Idealny dla stomatologii w trybie pracy na dwie, jak i na cztery ręce
- Przystosowuje się do wszystkich pozycji pracy lekarza między godziną 7 a 15
- Umożliwia pracę w pozycji siedzącej lub stojącej

Wytrzymałość

Zaangażowanie w badania i rozwój wyznacza kierunek wszystkich naszych działań. Wzornictwo ma dla nas ogromne znaczenie, dlatego na pierwszym miejscu zawsze stawiamy komfort, bezpieczeństwo i łatwość obsługi – pod tym względem nie ma mowy o kompromisie. Nasze wiodące w branży unity stomatologiczne są praktyczne, funkcjonalne i pięknie zaprojektowane.

Solidne i trwałe bo z aluminium

Lekka konstrukcja

Wszystkie unity stomatologiczne Planmeca charakteryzują się prostą i elegancką konstrukcją, która zapewnia swobodę pracy Tobie i Twojej asyście. Nasze unity są skonstruowane w taki sposób, aby zajmować jak najmniej miejsca. Pomaga w tym między innymi mechanizm podnoszenia bocznego bloku spluwaczki.

Lśniące powierzchnie i świetna wytrzymałość

Uzyskujemy najwyższą trwałość naszych unitów, bo używamy do produkcji części aluminiowych i farb epoksydowych. Jednolite, lakierowane proszkowo powierzchnie spełniają najsurowsze wymagania w zakresie kontroli zakażeń.

Budowa modułowa

Wszystkie nasze unity zostały zaprojektowane z myślą o przyszłości. Dzięki konstrukcji opartej na modułach bardzo łatwo dodawać do unitów nowe innowacyjne elementy albo wymieniać części.

Nagradzane wzornictwo

Naszym celem jest tworzenie pięknie zaprojektowanych i trwałych produktów, które przejdą próbę czasu. Każdy, nawet najmniejszy, szczegół jest dla nas bardzo ważny. Najwyższa jakość naszych produktów przyczyni się do profesjonalnego wyglądu każdej kliniki i pomoże zdobyć zaufanie pacjentów.

Wszystko zawarte w szczegółach

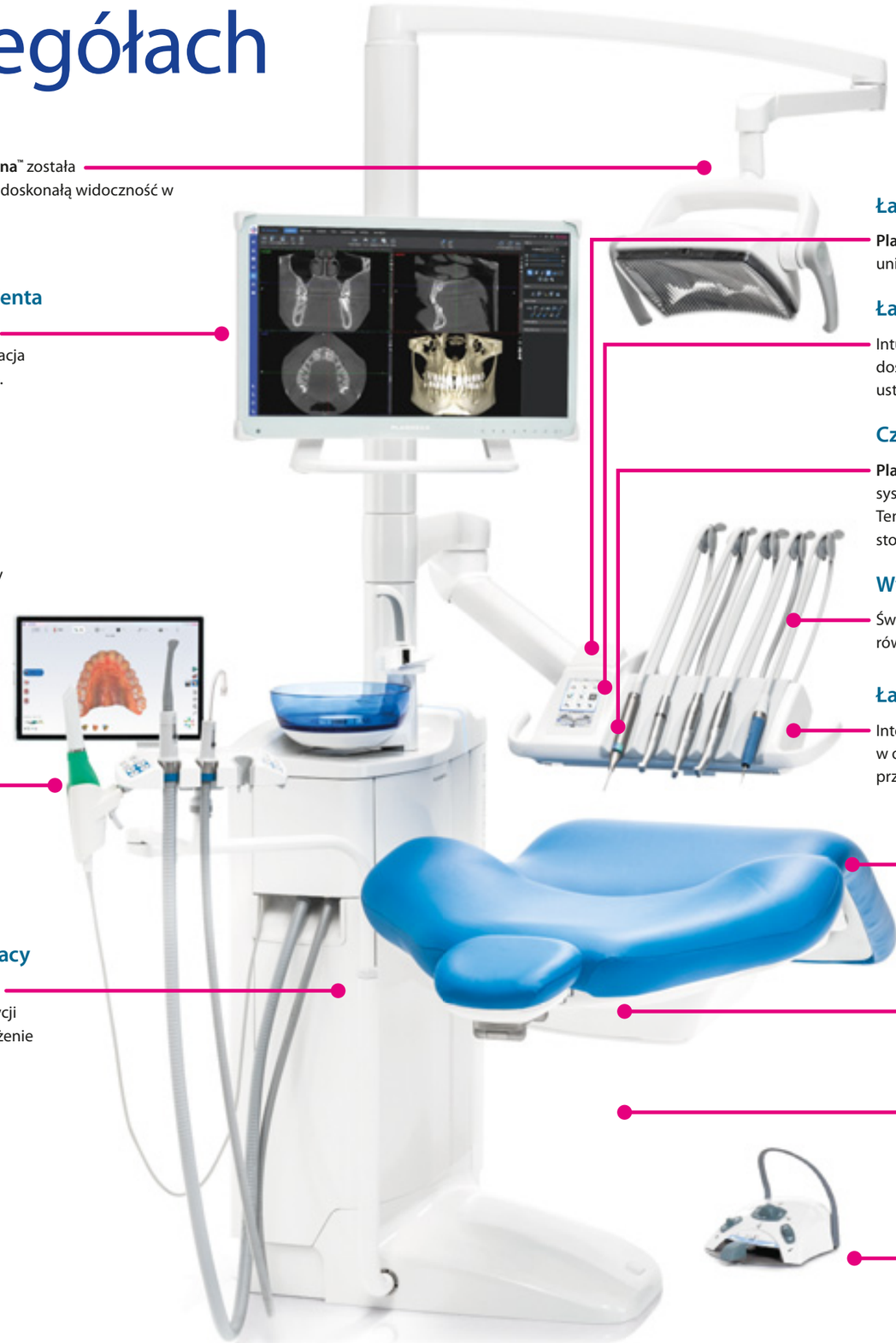

Rozległe pole światła

Lampa pola pracy **Planmeca Solanna**™ została zaprojektowana tak, aby zapewnić doskonałą widoczność w całym obszarze leczenia.

Łatwa dokumentacja pacjenta

Wszystkie dane kliniczne są łatwo dostępne, dzięki czemu dokumentacja pacjenta jest prosta i bezpośrednia.

Skaner wewnątrzustny - tak jak każdy inny instrument

Szybki i lekki skaner wewnątrzustny **Planmeca Emerald**™ może być używany, udostępniany i obsługiwany za pomocą sterownika nożnego, tak jak każdy inny instrument. Aby zapewnić ergonomiczny przepływ pracy, dane skanowania można natychmiast wyświetlić na tablecie przy fotelu.

Wygodna pozycja przy pracy

Szeroki zakres regulacji wysokości pozwala na wygodną pracę w pozycji stojącej, a niski fotel umożliwia ułożenie pacjenta w pozycji półleżącej.

Łatwo dostępne ustawienia osobiste

Planmeca PlanID™ umożliwia dostęp do osobistych ustawień dowolnego unitu stomatologicznego w klinice przy użyciu karty pamięci flash.

Łatwa obsługa – wystarczy podłączyć do prądu

Intuicyjny panel dotykowy jest prosty i łatwy w użyciu dzięki dostosowywanym funkcjom unitu, pozycjom leczenia i ustawieniom instrumentów.

Czysta woda bez dodawania środków chemicznych

Planmeca ActiveAqua™ to zintegrowany z unitem stomatologicznym system uzdatniania wody oparty na dezynfekcji elektrochemicznej. Ten zautomatyzowany system oczyszcza wodę do Twojego unitu stomatologicznego bez dodawania żadnych środków chemicznych.

Wygodny uchwyt i minimalne obciążenie

Światowej klasy ramiona instrumentów zapewniają optymalną równowagę i wspierają ergonomiczne ich użycie.

Łatwe ustawianie konsoli

Inteligentnie zaprojektowana konsola pozwala umieścić narzędzia w optymalnej ergonomicznej pozycji. Konsolę można również przesunąć na stronę asystenta, co znacznie usprawnia współpracę.

Składane oparcie nóg

Automatyczne oparcie nóg ułatwia pacjentowi wejście na fotel i zejście z niego. Zapewnia też pacjentowi komfort i jest bardzo praktyczne w sytuacji konsultacji pacjenta z lekarzem oraz podczas zabiegów protetycznych.

Nieograniczony dostęp do pacjenta

Wąska górna część oparcia umożliwia zespołowi dentystycznemu doskonały dostęp do przestrzeni zabiegowej.

Dużo miejsca na nogi

Zawieszony na bloku sanitarnym fotel i mała podstawa bloku maksymalizują przestrzeń na nogi zarówno dla dentysty, jak i asysty - pozwalając całemu zespołowi przebywać jak najbliżej pacjenta

Bezprzewodowy sterownik nożny

Sterownik nożny może być swobodnie ustawiany i używany do wykonywania wszystkich niezbędnych funkcji. Można także użyć sterownika nożnego do obsługi skanerów wewnątrzustnych Planmeca.

Lampy pola pracy

W stomatologii każdy szczegół ma znaczenie, dlatego lampa zabiegowa jest niezbędnym narzędziem pracy. Nasze lampy pola pracy oferują najlepsze oświetlenie, doskonałe utrzymanie kolorów wraz z kontrolą temperatury, wspaniałą ergonomię i wiele więcej.

Planmeca Solanna™

Idealna widoczność w całym obszarze leczenia - w dowolnej jasności i temperaturze barwowej.

Planmeca Solanna™ Vision

Inteligentna lampa ze zintegrowanymi kamerami 4K i mikrofonami, które umożliwiają wykonywanie wysokiej jakości zdjęć i filmów.

Wyróżnij się kolorem

Dodaj coś od siebie – wybierz kolor dla swojego fotela stomatologicznego.
Dajemy Ci szeroki wybór: poszukaj, a na pewno znajdziesz swój wymarzony kolor.

Wysokiej jakości tapicerka gwarantująca trwały komfort

Tapicerka **Comfy™** wykonana jest z wytrzymałej sztucznej skóry. Smukły kształt zapewnia doskonały dostęp do przestrzeni zabiegowej, a bezszwowy design pozwala na łatwą konserwację i bezproblemową kontrolę infekcji.

Tapicerka **Ultra Relax™**, wykonana z pianki Viscoelastic i niezwykle trwałej sztucznej skóry, dopasowuje się do kształtu ciała pacjenta i zapewnia pełny komfort nawet podczas bardzo długich zabiegów.

Piękne i jasne kolory

Zarówno tapicerka Comfy, jak i Ultra Relax jest dostępna w szerokiej gamie stylowych kolorów.

Fuchsia	Ultra Relax ✔	Comfy ✔
Cassis	Ultra Relax ✔	
Purple	Ultra Relax ✔	Comfy ✔
Red	Ultra Relax ✔	Comfy ✔
Carnival	Ultra Relax ✔	
Sun	Ultra Relax ✔	
Lime	Ultra Relax ✔	Comfy ✔
Green Bean	Ultra Relax ✔	
Metallic Pine	Ultra Relax ✔	
Petrol	Ultra Relax ✔	Comfy ✔
Sky	Ultra Relax ✔	Comfy ✔
Azure	Ultra Relax ✔	Comfy ✔
Steel Blue		Comfy ✔
Deep Sea Blue		Comfy ✔
Metallic Blue	Ultra Relax ✔	
Baltic	Ultra Relax ✔	
Dark Blue		Comfy ✔
Diplomat Blue	Ultra Relax ✔	
Hazel		Comfy ✔
Walnut	Ultra Relax ✔	
Coffee		Comfy ✔
Metallic Gold	Ultra Relax ✔	
Metallic Sand	Ultra Relax ✔	
Metallic Silver	Ultra Relax ✔	
Graphite	Ultra Relax ✔	Comfy ✔
Black	Ultra Relax ✔	Comfy ✔

Kontrola infekcji to priorytet

Kontrola infekcji i czysta woda zawsze były kluczowymi elementami branymi pod uwagę przy projektowaniu i produkcji naszych unitów. Lata współpracy z czołowymi ośrodkami akademickimi, w dziedzinie mikrobiologii, dały rezultat w postaci kompleksowych i popartych naukowo rozwiązań w zakresie zewnętrznej i wewnętrznej kontroli infekcji.

Łatwa obsługa

Ułatwiona zewnętrzna kontrola infekcji

Gładkie, równomierne powierzchnie unitu ułatwiają czyszczenie, zapewniając nienaganną kontrolę zakażeń zewnętrznych - kluczowy element w bezpiecznym leczeniu stomatologicznym. Metalowe powierzchnie są niezwykle trwałe i odporne na środki czyszczące. Wszystkie krytyczne na zakażenia elementy unitu można również sterylizować w autoklawie, a spluwaczkę można odłączyć w celu łatwego czyszczenia.

Zawsze czysta woda

Nasze rozwiązania do uzdatniania wody gwarantują, że woda wpływająca do ust pacjenta jest zawsze czysta, zapewniając bezpieczne środowisko zarówno dla pacjentów, jak i dla zespołu dentystycznego. **Planmeca ActiveAqua™** to zintegrowany z unitem system uzdatniania wody oparty na elektrochemicznej dezynfekcji, który oczyszcza wodę wpływającą do unitu bez dodawania środków chemicznych oraz bez dodatkowego wysiłku.

Innowacyjne czyszczenie rur ssących

Zaprojektowaliśmy innowacyjny system oczyszczania rur ssących i filtrów. System Czyszczenia Rur Ssących Planmeca (STCS) znacznie upraszcza i automatyzuje proces dezynfekcji unitów stomatologicznych - zapewnia bezpieczne środowisko leczenia i czystszy system ssący.

Skuteczność Planmeca STCS została potwierdzona w niezależnym badaniu * przeprowadzonym w Szpitalu Uniwersyteckim w Dublinie.

* Boyle MA, O'Donnell MJ, Russell RJ, Galvin N, Swan J, Coleman DC. Overcoming the problem of residual microbial contamination in dental suction units left by conventional disinfection using novel single component suction handpieces in combination with automated flood disinfection. Journal of Dentistry. 2015. 43(10):1268-1279. doi: 10.1016/j.jdent.2015.07.018. PMID: 26248229.

Lepsze funkcjonowanie na co dzień przy pomocy informacji

*Zwiększ efektywność swojej kliniki dzięki aktualizowanym na bieżąco informacjom dotyczącym zdarzeń oraz użytkowania podłączonego do sieci sprzętu. Nasze oprogramowanie **Romexis® Clinic Management** oferuje wiele korzyści związanych z użytkowaniem i zapewnieniem jakości dla lokalnych użytkowników, podczas gdy **Romexis® Insights** pozwala zdalnie monitorować twoją klinikę z dowolnego miejsca.*

Najważniejsze korzyści z podłączenia sprzętu do sieci:

Urządzenia firmy Planmeca mogą zostać podłączone do sieci w celu uzyskiwania cennych informacji na temat ich użytkowania

- Poprawienie planowania działań – czas spędzony przez pacjenta w fotelu widoczny dzięki cyfrowym unitom stomatologicznym wyposażonym w zintegrowane czujniki obecności pacjenta
- Możliwość używania szczegółowych dzienników zdarzeń w celu poprawienia – kontroli zapobiegania infekcjom i zasad ochrony przed promieniowaniem jonizującym
- Wydłużenie czasu efektywnej eksploatacji sprzętu dzięki szybkiemu i dokładnemu rozwiązywaniu problemów

Romexis® Clinic Management – płynne i bezpieczne użytkowanie sprzętu

- Uzyskaj łatwy dostęp do personalizowanych ustawień unitów stomatologicznych dzięki **Planmeca PlanID™**
- Wyświetl przejrzysty graficzny widok kliniki – ze statusem unitu, jego wykorzystaniem i jego użytkownikami
- Oszczędzaj czas dzięki planowaniu automatycznego czyszczenia unitu oraz aktualizacjom oprogramowania
- Aktywuj dostęp do sieci lokalnej

Romexis® Insights – połączony monitoring online całego wyposażenia

- Monitoruj działanie wyposażenia gabinmetu z dowolnego miejsca – również za pośrednictwem urządzeń mobilnych
- Użyj interaktywnych widoków panelu sterowania, aby zapoznać się ze statystykami z wszystkich gabinetów lub poszczególnych klinik i ich elementów wyposażenia
- Obserwuj trendy i zmiany w działaniu kliniki dzięki grafikom informacyjnym
- Pozwól innym użytkownikom (np. serwisantom technicznym) na bezpieczny dostęp do informacji nt. wyposażenia

Działające w czasie rzeczywistym monitorowanie codziennych działań kliniki dzięki Romexis® Clinic Management

Wszystkie dane w bazie danych kliniki

Zaawansowane analizy danych operacyjnych dla właścicieli kliniki dzięki Romexis® Insights

Wszystkie dane w bazie danych funkcjonującej w chmurze

Wybierz dla siebie najlepszego asystenta

*Z dumą prezentujemy wiodącą na świecie gamę unitów stomatologicznych Planmeca. Nasz flagowy unit stomatologiczny **Planmeca Sovereign® Classic** jest idealnym rozwiązaniem dla potrzeb specjalistycznej stomatologii. Kompaktowy i lekki **Planmeca Compact™ i5** został zaprojektowany tak, aby codzienne czynności były płynne i wydajne dla całego zespołu dentystycznego. **Planmeca Compact™ i Classic** to ekonomiczne rozwiązanie dla stomatologii ogólnej, podczas gdy nasz najmniejszy unit stomatologiczny **Planmeca Compact™ i3** to prawdziwa oszczędność miejsca, unit pasuje do każdego układu kliniki. Niezależny fotel **Planmeca Chair™** jest idealnym partnerem do połączenia z mobilnym wózkiem. Mamy nadzieję, że znajdziesz najlepsze rozwiązanie dla swoich potrzeb!*

*Fotel **Planmeca Chair™***

Planmeca Compact™ i3

Planmeca Compact™ i Classic

Planmeca Compact™ i5

Planmeca Sovereign® Classic

Planmeca Sovereign® Classic

Podaruj swoim pacjentom królewskie traktowanie

*Nasz wyjątkowy unit stomatologiczny **Planmeca Sovereign® Classic** to połączenie inteligentnej inżynierii, przełomowej technologii i wyróżniającego się designu. To bardzo elastyczne urządzenie stomatologiczne jest idealnym rozwiązaniem dla potrzeb stomatologii specjalnej. Pomaga zapewnić pacjentom zawsze najlepsze leczenie.*

Planmeca Sovereign® Classic

Prawdziwa zdolność adaptacji

Dla wymagających potrzeb klinicznych

Szereg bardzo istotnych detali

Planmeca Sovereign® Classic został zaprojektowany z myślą o ergonomii, komforcie i użyteczności. Kompaktowy i smukły blok spluwaczki sprawia, że urządzenie jest idealnym wyborem dla każdego gabinetu zabiegowego. Konstrukcja skoncentrowana na użytkowniku oferuje niezrównaną łatwość korzystania zarówno dla lekarza, jak i Twojego asysty. Pochylone ustawienie siedziska utrzymuje optymalną pozycję pacjenta podczas całej sesji leczenia.

Niezwykła łatwość obsługi

Podłącz preferowane instrumenty do konsoli instrumentów z 6 pozycjami i od razu korzystaj z urządzenia poprzez wielojęzyczny ekran dotykowy. Ustaw urządzenie tak, jak chcesz, korzystając z funkcji dla lewo lub prawo ręcznych lekarzy.

Mnogość możliwości w jednym gabinecie

Obrotowość Planmeca Sovereign Classic zapewnia wyjątkowe, nowe możliwości leczenia. Cały unit może być bez wysiłku dostosowany do potrzeb leczenia specjalistycznego - takich jak CAD/CAM, implantologia, leczenie laserowe, protetyka, a nawet znieczulenie - wszystko w tym samym pomieszczeniu. Cały niezbędny specjalistyczny sprzęt i materiały mogą być zorganizowane w celu wydajnego przepływu pracy kliniki. Unit zapewnia także możliwość integracji mikroskopu lub mikrosilnika chirurgicznego.

Funkcja obracania w lewo / w prawo umożliwia bezproblemowe przestawianie unitu dentystycznego, w celu uzyskania różnych pozycji zabiegowych.

Funkcja obrotu zapewnia dodatkową elastyczność i wygodę konsultacji z pacjentem i pomaga zoptymalizować wykorzystanie przestrzeni.

Planmeca Compact™ i5

Kreatywnie zaprojektowany – wykonany, aby trwale działać

*Elegancki i kompaktowy unit **Planmeca Compact i5™** zapewnia niezrównaną ergonomię, jest bardzo łatwy i prosty w użyciu. Lekki, a zarazem potężny został zaprojektowany z myślą o jak najbardziej płynnym przepływie pracy dla zespołu stomatologicznego i najprzyjemniejszym doświadczeniu podczas leczenia dla pacjentów w różnym wieku i rozmiarze.*

Planmeca Compact™ i5

Kompaktowy, ale potężny

Płynny przepływ pracy

Unit stomatologiczny **Planmeca Compact™ i5** został zaprojektowany tak, aby oferować najbardziej płynny przepływ pracy dla zespołu dentystycznego. Lekka konstrukcja i łagodne ruchy przy pracy z unitem, pomagają utrzymywać ergonomiczną pozycję roboczą przez cały dzień. Wszystko jest w zasięgu ręki, dzięki czemu codzienna praca jest łatwa i przyjemna.

Szybsze procedury dla szybszej obsługi pacjenta

W Planmeca Compact i5 wszystkie niezbędne funkcje potrzebne do rutynowych kontroli infekcji są uporządkowane we własnych przedziałach. Procedury czyszczenia są zautomatyzowane, a wskaźnik LED na unicie stomatologicznym informuje o ich stanie. Funkcje te wspomagają kontrolę zakażeń, co z kolei oznacza szybszą obługę pacjenta i poprawę jakości. Planmeca Compact i5 to idealna odpowiedź na rosnące wymagania współczesnej stomatologii.

Pięć generacji ciągłego doskonalenia

Ponad 50 000 użytkowników **Planmeca Compact™ i** na całym świecie. Zapewnia to nam cenne informacje zwrotne, które pozwoliły udoskonalić nasz najpopularniejszy model unitów stomatologicznych, aby zaspokoić potrzeby dzisiejszych specjalistów dentystycznych. Planmeca Compact i5 to efekt pięciu generacji ciągłego doskonalenia.

Właśnie tak, jak chcesz

Istnieje tak wiele preferencji ustawień pracy, jak dentystów. Planmeca Compact i5 oferuje kilka systemów ramion i szeroki zakres instrumentów do wyboru w celu spełnienia konkretnych potrzeb i wymagań.

1 Ramiona od góry (520 mm długość ramienia)
2 Ramiona od góry (340 mm długość ramienia)
3 Ramiona od dołu
4 Z konsolą z boku i ramionami od dołu
5 Zintegrowany cart z ramionami od dołu
6 Niezależny cart z ramionami od dołu

Planmeca Compact™ i Classic

Nowoczesna klasyka stomatologii ogólnej

Planmeca Compact™ i Classic *to idealny wybór dla potrzeb stomatologii ogólnej - ekonomiczny unit stomatologiczny oferujący wszystkie niezbędne funkcje i bezkompromisową ergonomię.*

Szybkie i łatwe operacje

Planmeca Compact™ i Classic może być wyposażony w rękawy od góry lub podwieszane rękawy od dołu. Standardowy unit zawiera zestaw wszystkich niezbędnych narzędzi.

Wszystkie zmiany ustawień narzędzi można wykonywać wygodnie z konsoli unitu. Podobnie jak w innych unitach stomatologicznych naszej firmy, Planmeca Compact i Classic jest wyposażony w jeden wielofunkcyjny sterownik nożny kierujący pracą fotela, unitu i instrumentów.

Planmeca Compact™ i3

Niewielki, szybki i sprytny

Uważamy, że doskonała ergonomia, płynność pracy i łatwość użytkowania powinny być koniecznością, a nie luksusem. Niewielki, szybki i inteligentny unit stomatologiczny ***Planmeca Compact™ i3*** *to dobry wybór dla każdego dentysty szukającego rozwiązania nie zabierającego wiele miejsca. Elastyczny zakres ruchów ramienia z konsolą instrumentów pozwala praworęcznym i leworęcznym dentystom na komfortową pracę w dowolnej pozycji.*

Prosta konstrukcja bez utraty wydajności

Planmeca Compact™ i3 został zaprojektowany w celu uproszczenia codziennej pracy stomatologom. Łatwy w nauce i w użyciu, wyposażony w intuicyjny panel dotykowy, w preferowanym języku. Dzięki prostej konstrukcji urządzenia utrzymanie czystości jest bardzo łatwe, a procedury kontroli infekcji są bezproblemowe do wykonania. Urządzenie można dostosować do indywidualnych preferencji i rozbudować o wybrane funkcje, takie jak zintegrowany skaner wewnątrzustny.

Zmiana ustawień pracy z prawo- do leworęcznego dentysty w zaledwie 10 sekund

Planmeca Compact i3 można przystosować do pracy dla prawo - lub leworęcznego dentysty w zaledwie 10 sekund, po prostu przesuwając konsolę instrumentów - bez konieczności przestawiania lampy zabiegowej. Jest to praktyczne rozwiązanie dla wszystkich klinik, w których kilku dentystów korzysta z tego samego unitu, a przestrzeń gabinetu jest ograniczona.

Zmiana ustawień pracy z prawo- do leworęcznego dentysty w zaledwie 10 sekund

Sprytny i dla małych powierzchni

Planmeca Compact i3 to prawdziwie elastyczny unit stomatologiczny, który pasuje do każdego układu kliniki. Smukła konstrukcja i wąskie oparcie urządzenia zapewnia dużo miejsca do pracy wokół niego, umożliwiając zespołowi komfortową pracę, na siedząco i na stojąco. Niewielka konsola może być ustawiona nad pacjentem, co ułatwia utrzymanie ergonomicznej pozycji przez cały dzień. Funkcja obracania unitu może być używana do ustawień zgodnie z preferencjami użytkowników.

Praktyczny wybór szczególnie dla dużych klinik z wieloma użytkownikami

Unikalny system logowania do unitu **Planmeca PlanID™** umożliwia dentystom natychmiastowy dostęp do ustawień osobistych w każdym unitcie stomatologicznego za pomocą prostego zbliżenia karty. Pomaga to klinikom zmaksymalizować ich zasoby i elastycznie wykorzystywać sprzęt, ponieważ unity nie muszą już być przypisywane do konkretnych użytkowników. Wszystkie informacje o użytkowaniu są przechowywane w oprogramowaniu **Planmeca Romexis®** - w ten sposób duże kliniki i sieci mogą skorzystać z tej wiedzy, kiedy, jak i przez kogo urządzenie było używane.

Prawdziwie elastyczny unit

- Zmiana ustawień pracy z prawo- do leworęcznego dentysty w zaledwie 10 sekund
- Szeroki zakres ruchu ramienia
- Dużo miejsca do pracy z każdej strony
- Wygodna pozycja pracy od położenia godz 9 do położenia godz 3
- Funkcja obrót dla precyzyjnej regulacji

Idealny dla pracy na 2 i 4 ręce

Fotel Planmeca Chair™

Fotel pacjenta zapewniający najwyższy komfort

*Wszechstronne i optymalne cechy oferowanego fotela **Planmeca Chair™** gwarantują doskonałą ergonomię pracy. Nadaje się on świetnie do zabiegów chirurgicznych i sprawdza się w połączeniu z unitem **Planmeca Compact™ i** typu cart.*

Obrotowy, czyli elastyczny

Fotel jest obrotowy w zakresie 180 stopni: 90 stopni w prawo i 90 stopni w lewo. Ta funkcja okazuje się niezwykle użyteczna przy wykonywaniu rentgena jamy ustnej lub korzystaniu z innego dodatkowego sprzętu. Obrotowy fotel daje większą swobodę ruchu, w szczególności w gabinecie o ograniczonej powierzchni.

Duża i solidna tacka

Duża, wytrzymała tacka z odlewanego aluminium umiejscowiona nad pacjentem świetnie sprawdza się przy zabiegach ortodontycznych i chirurgicznych. Tackę łatwo jest przenosić , a dodatkowo zaprojektowana jest na duże obciążenie.

Praktyczne detale

Inteligentny zagłówek pozwala na komfortowe ułożenie głowy pacjenta i zapewnia doskonały dostęp do jamy ustnej. Dzięki płynnej regulacji długości zagłówka fotel można dostosować do wzrostu pacjenta.

Planmeca Sovereign® Classic
Specyfikacja techniczna

Rodzaje ramion	Ramiona od góry Ramiona od dołu
Wymagane zasilanie	100–240 VAC
Częstotliwość sieci zasilającej	50/60 Hz
Ciśnienie wody na wlocie	180–900 kPa
Ciśnienie powietrza na wlocie	550–900 kPa
Waga	200 kg
Montaż	Do podłogi
Rama	Stop odlewanego aluminium
Kolor	Biały (RAL 9016)

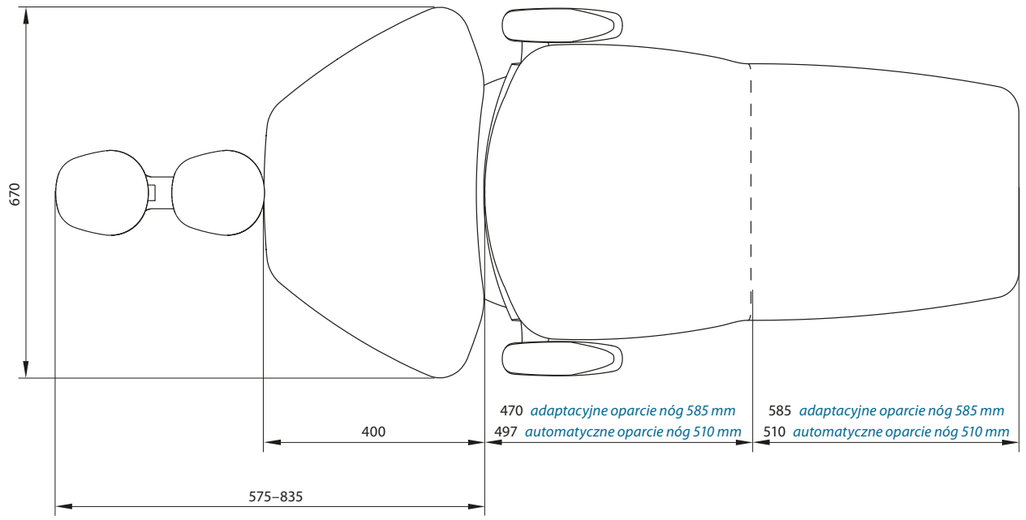

Ramiona od góry

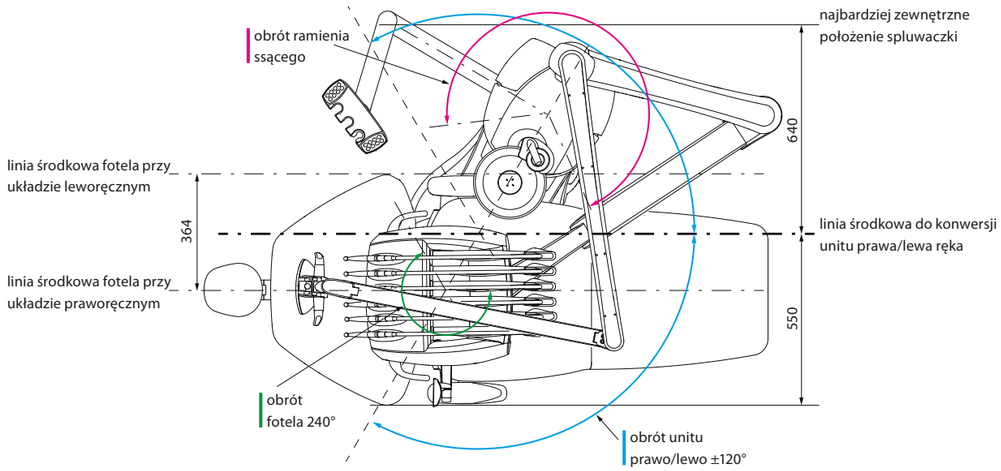

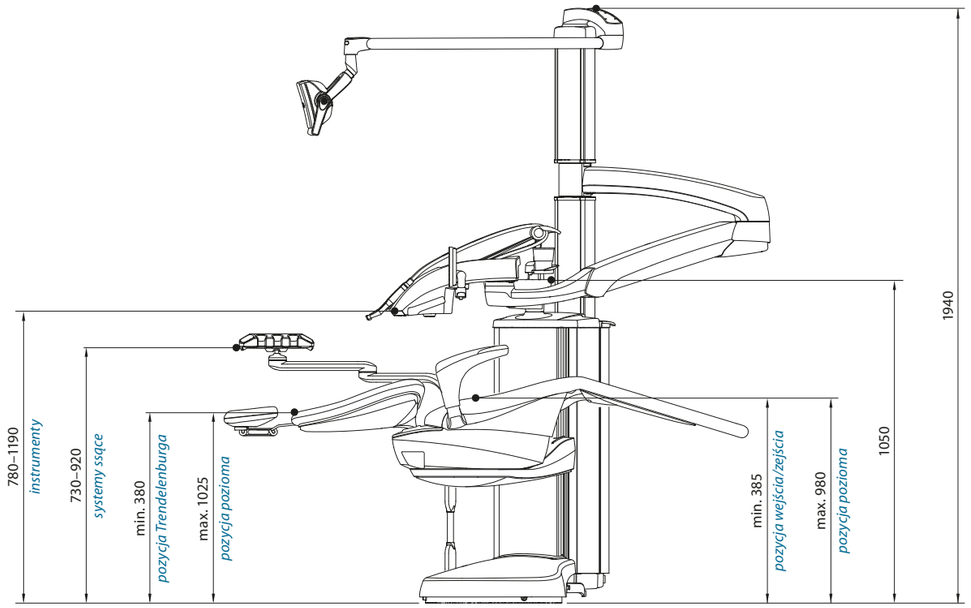

Planmeca Compact™ i5
Specyfikacja techniczna

Rodzaje ramion	Ramiona od góry Ramiona od dołu Z konsolą z boku i ramionami od dołu Zintegrowany cart z ramionami od dołu Niezależny cart z ramionami od dołu
Wymagane zasilanie	100 VAC, 115 VAC, 220–240 VAC
Częstotliwość sieci zasilającej	50/60 Hz
Ciśnienie wody na wlocie	300–900 kPa
Ciśnienie powietrza na wlocie	550–900 kPa
Waga	160 kg
Montaż	Do podłogi
Rama	Stop odlewanego aluminium
Kolor	Biały (RAL 9016)

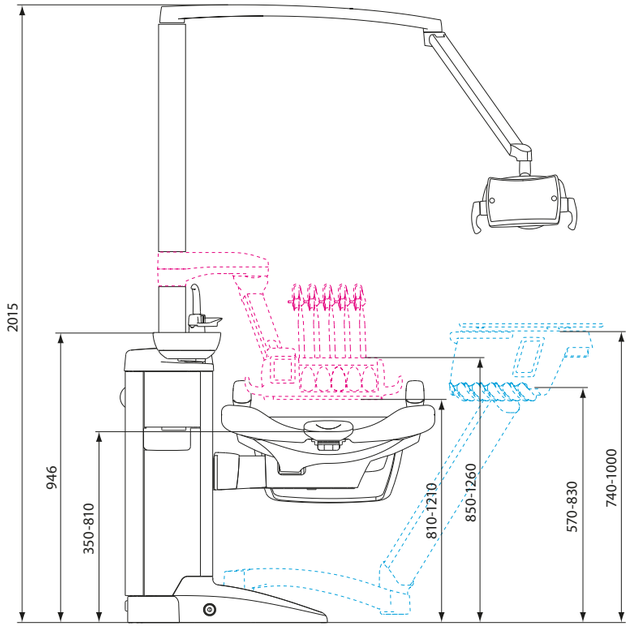

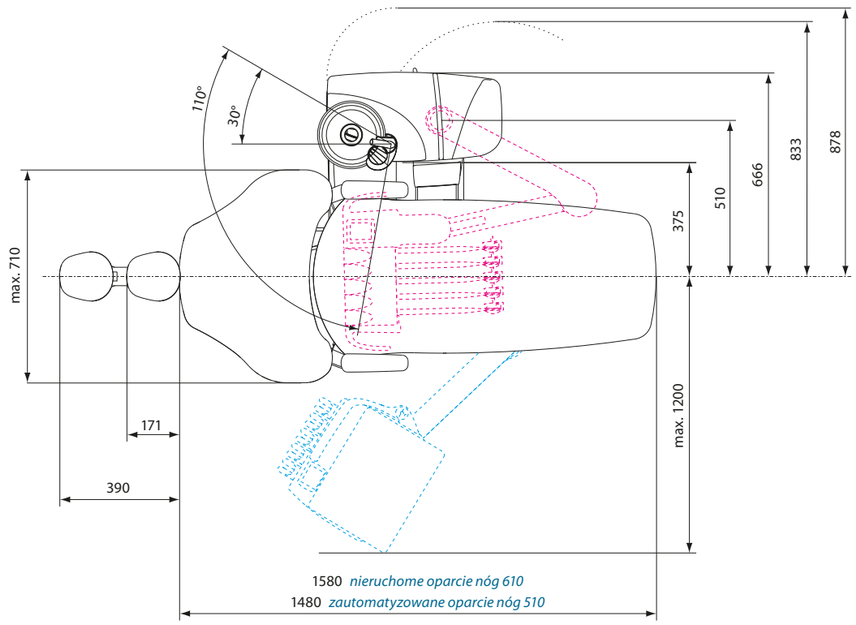

Fotel Planmeca Compact™ i3
Specyfikacja techniczna

Rodzaje ramion	Ramiona od góry Ramiona od dołu
Wymagane zasilanie	100 VAC, 115 VAC, 220–240 VAC
Częstotliwość sieci zasilającej	50/60 Hz
Ciśnienie wody na wlocie	300–900 kPa
Ciśnienie powietrza na wlocie	550–900 kPa
Waga	130 kg
Montaż	Do podłogi
Rama	Stop odlewanego aluminium
Kolor	Biały (RAL 9016)

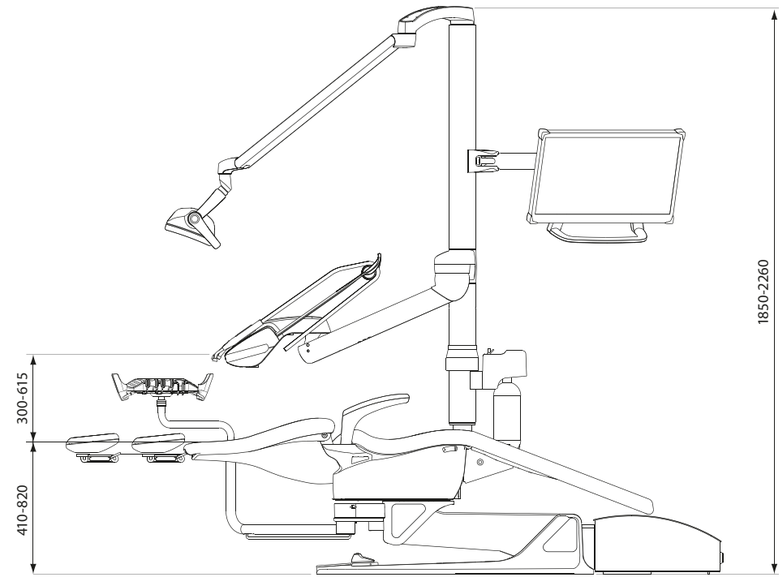

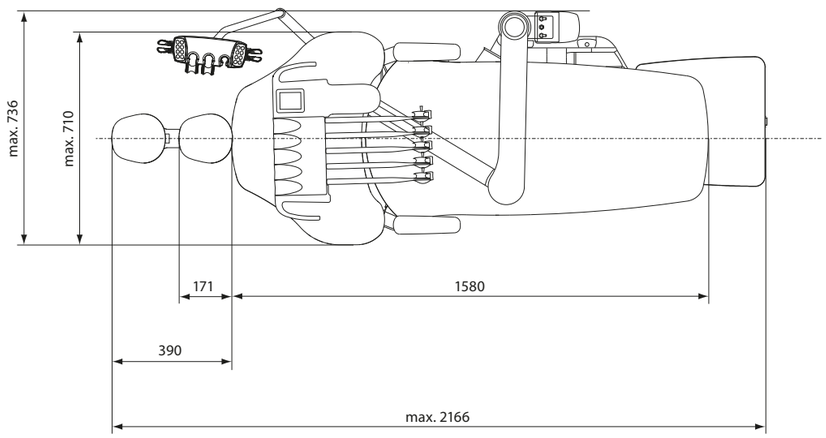

Fotel Planmeca Chair™
Specyfikacja techniczna

Wymagane zasilanie	100 VAC, 115 VAC, 220–240 VAC
Częstotliwość sieci zasilającej	50/60 Hz
Obrót	±90°, całkowity 180°
Waga	120 kg
Montaż	Do podłogi Wersja ruchoma opcjonalnie
Rama	Stop odlewanego aluminium
Kolor	Biały (RAL 9016)

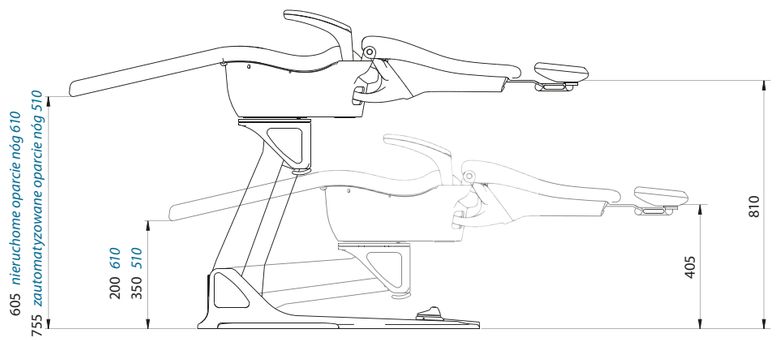

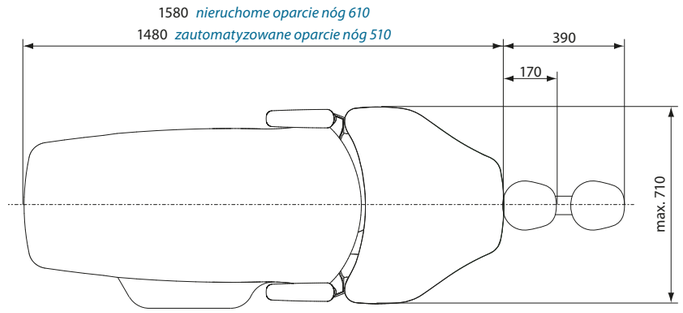

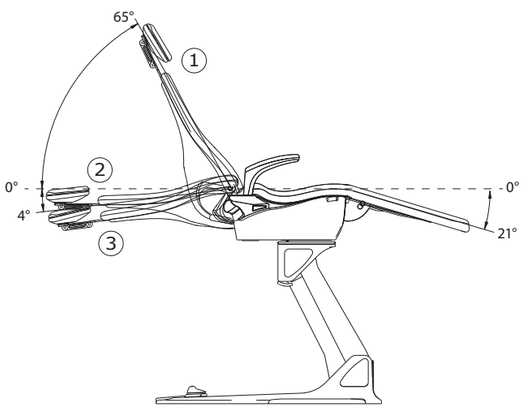

Nieruchome oparcie nóg ma optymalny kąt nachylenia.

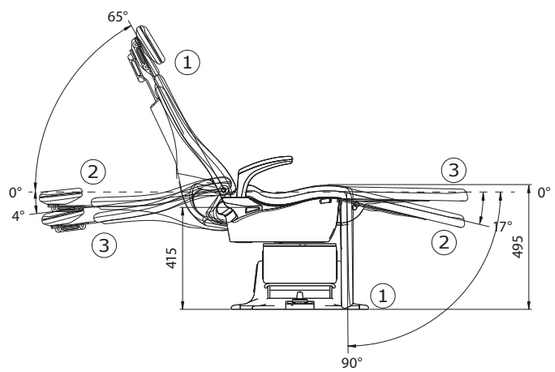

Opcjonalne zautomatyzowane oparcie nóg może być wykorzystane, gdy fotel jest obracany o 90° w prawo lub w lewo.

Porównanie
Wybierz idealnego partnera

	Planmeca Sovereign Classic	Planmeca Compact i5	Planmeca Compact i Classic	Planmeca Compact i3
RODZAJE RAMION				
Ramiona od góry (520 mm długość ramienia)	✔	✔	✔	✔
Ramiona od góry (340 mm długość ramienia)		✔	✔	
Ramiona od dołu	✔	✔	✔	✔
Z konsolą z boku i ramionami od dołu		✔		
Zintegrowany cart z ramionami od dołu		✔		
Niezależny cart z ramionami od dołu		✔		
FUNKCJE UNITU STOMATOLOGICZNEGO				
Zmiana z prawo dla lewo ręcznego	✔	✔	✔	✔
Podwieszony fotel	✔	✔	✔	
Fotel montowany na podłodze				✔
Automatyczny podnóżek	✔	✔	✔	
Fotel obrotowy	✔			✔
Unit obrotowy	✔			
Tapicerka Ultra Relax™	✔	✔	✔	✔
Tapicerka Comfy™	✔	✔	✔	✔
Misa	✔	✔	✔	
INSTRUMENTY I INNE OPCJE				
Pozycje dla 5 instrumentów		✔	✔	✔
Pozycje dla 6 instrumentów	✔			
Dowolne pozycjonowanie narzędzi (z wyjątkiem strzykawki)	✔	✔	✔	✔
Zintegrowany mikrosilnik chirurgiczny	✔			
Zintegrowany mikrosilnik endodontyczny	✔	✔		✔
Zintegrowany skaner wewnątrzustny	✔	✔	✔	✔
Panel dotykowy użytkownika	✔	✔		✔
Klawiatura użytkownika			✔	
Sterownik nożny	✔	✔	✔	✔
Bezprzewodowy sterownik nożny	✔	✔		
Integracja z aparatem rtg wewnątrzustnym	✔	✔	✔	
Integracja z mikroskopem	✔			
FUNKCJE KONTROLI INFEKCJI				
Zintegrowane uchwyty do czyszczenia	✔	✔	✔	
Okresowe czyszczenie linii wodnej	✔	✔	✔	✔
Ciągła dezynfekcja wody	✔	✔	✔	
System uzdatniania wody Planmeca ActiveAqua ™		✔	✔	
Zautomatyzowany system czyszczenia rur ssących	✔	✔	✔	
Ręczne czyszczenie rur ssących (zasysanie przez rury ssące)			✔	✔
Zintegrowane pojemniki na środki dezynfekujące	✔	✔		
SIEĆ				
Zdalne monitorowanie i diagnozowanie za pomocą modułu Planmeca Romexis® Clinic Management	✔	✔	✔	✔

Planmeca Oy projektuje i produkuje pełen asortyment sprzętu stomatologicznego, w tym urządzenia do obrazowania 3D i 2D, CAD/CAM, unity dentystyczne i oprogramowanie. Planmeca Oy, spółka dominująca fińskiej Planmeca Group, jest silnie zaangażowana w polepszenie opieki zdrowotnej poprzez wprowadzanie innowacji. Jest największą prywatną firmą w branży.

Zapraszamy do śledzenia nas w mediach społecznościowych!

PLANMECA

Asentajankatu 6 | 00880 Helsinki | Finland | tel. +358 20 7795 500 | fax +358 20 7795 555 | sales@planmeca.com | www.planmeca.pl

Obrazy mogą zawierać elementy opcjonalne niedołączane przy standardowej dostawie. Dostępne konfiguracje i funkcje mogą się różnić w zależności od kraju lub regionu.
Niektóre z powyższych produktów mogą nie być dostępne we wszystkich krajach i regionach. Zastrzega się prawo do wprowadzania zmian.

Planmeca, All in one, Anatomat Plus, Cobra, Comfy, Digital perfection, Economat Plus, Elegant, Flexy, Perio Fresh, PlanEasyMill, Planmeca 4D, Planmeca AINO, Planmeca ARA, Planmeca CAD/CAM, Planmeca CALM, Planmeca Cariosity, Planmeca Chair, Planmeca Clarify, Planmeca Compact, Planmeca Creo, Planmeca Emerald, Planmeca FIT, Planmeca Intra, Planmeca iRomexis, Planmeca Lumion, Planmeca Lumo, Planmeca Maximity, Planmeca Minea, Planmeca Minendo, Planmeca Minetto, Planmeca mRomexis, Planmeca Noma, Planmeca Olo, Planmeca Online, Planmeca PlanCAD, Planmeca PlanCAM, Planmeca PlanClear, Planmeca PlanDesk, Planmeca PlanID, Planmeca PlanMill, Planmeca Planosil, Planmeca PlanPure, Planmeca PlanScan, Planmeca PlanView, Planmeca ProCeph, Planmeca ProFace, Planmeca ProID, Planmeca ProMax, Planmeca ProModel, Planmeca ProOne, Planmeca ProScanner, Planmeca ProSensor, Planmeca ProX, Planmeca Romexis, Planmeca Serenus, Planmeca SingLED, Planmeca SmartGUI, Planmeca Solanna, Planmeca Sovereign, Planmeca Ultra Low Dose, Planmeca Vision, Planmeca Viso, Planmeca Verity, Planmeca Waterline Cleaning System, Planmeca Xtremity, Proline Dental Stool, ProTouch, SmartPan, SmartTouch, Trendy i Ultra Relax są zarejestrowanymi bądź niezarejestrowanymi znakami towarowymi Planmeca w różnych krajach.

10034178/0121/pl